Pisak cukierniczy
Cukrárske pero

(pl) **Instrukcja użytkowania**
(sk) **Návod na použitie**

Numer artykułu | **Číslo výrobku: 757 932**

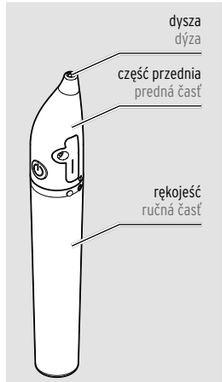

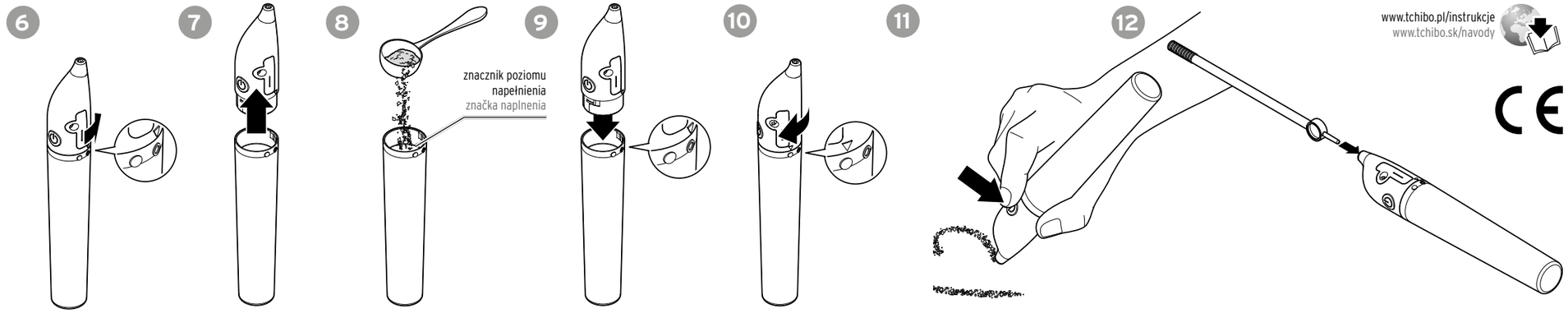

www.tchibo.pl/instrukcje
www.tchibo.sk/navody

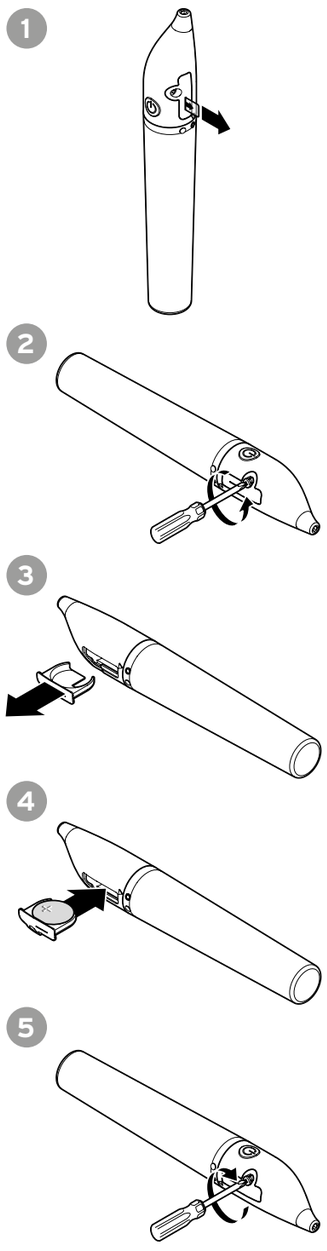

(pl)

Dla bezpieczeństwa użytkownika ⚠

Należy dokładnie przeczytać wskazówki bezpieczeństwa i użytkować produkt wyłącznie w sposób opisany w tej instrukcji, aby uniknąć niezamierzonych obrażeń lub uszkodzeń sprzętu. Zachować instrukcję do późniejszego wykorzystania. W razie zmiany właściciela produktu należy przekazać również tę instrukcję.

Przeznaczenie

Urządzenie służy do dekorowania tortów, ciast, pianki kawowej itp. **suchymi, drobno zmielonymi** produktami spożywczymi i przyprawami, takimi jak np. kakao w proszku, mielony cynamon itp. Nie nadaje się do wilgotnych lub lepkich produktów spożywczych, takich jak np. lukier lub roztopiona czekolada. Urządzenie jest przeznaczone do użytku prywatnego i nie nadaje się do celów komercyjnych.

Niebezpieczeństwo - zagrożenie dla dzieci

- Dzieci nie mogą mieć dostępu do materiałów opakowaniowych i drobnych elementów. Istnieje m.in. niebezpieczeństwo uduszenia/udławienia i odniesienia obrażeń ciała!
- Z urządzenia mogą korzystać dzieci od 8. roku życia oraz osoby o ograniczonych zdolnościach fizycznych, sensorycznych lub umysłowych, a także osoby nieposiadające doświadczenia i/lub wiedzy, jeżeli znajdują się pod nadzorem lub zostały poinstruowane w zakresie bezpiecznego użytkowania urządzenia i rozumieją wynikające z tego zagrożenia. Dzieciom nie wolno bawić się urządzeniem. Czyszczenie i konserwacja nie mogą być wykonywane przez dzieci, chyba że mają więcej niż 8 lat i są przy tym pod nadzorem.
- Połknięcie baterii może być śmiertelnie niebezpieczne. Produkt wyposażony jest w baterię guzikową. Połknięcie baterii guzikowej może w ciągu jedynie 2 godzin doprowadzić do ciężkich chemicznych poparzeń wewnętrznych oraz do śmierci. Zarówno nowe, jak i zużyte baterie należy przechowywać w miejscu niedostępnym dla dzieci. Jeśli komora baterii nie zamyka się prawidłowo, należy zaprzestać użytkowania produktu i trzymać go z dala od dzieci. W przypadku podejrzenia, że bateria została połknięta lub dostała się do organizmu w inny sposób, należy natychmiast zasięgnąć pomocy lekarskiej.

Niebezpieczeństwo odniesienia obrażeń ciała

- Urządzenie należy otwierać wyłącznie zgodnie z opisem w niniejszej instrukcji obsługi. Naprawy urządzenia należy zlecać wyłącznie wyspecjalizowanemu serwisowi. Nieprawidłowe naprawy mogą stanowić zagrożenie dla użytkownika.

Szkody materialne

- Nigdy nie zanurzać urządzenia całkowicie w wodzie. Należy trzymać przednią część z dala od płynów, ponieważ w przeciwnym razie do środka może dostać się wilgoć.
- W żadnym wypadku nie należy używać tego urządzenia do przetwarzania lepkich lub wilgotnych produktów spożywczych, takich jak np. roztopiona czekolada lub lukier. Dysza może się zatkać, a urządzenie ulec uszkodzeniu
- Chronić urządzenie przed uderzeniami, upadkami, kurzem/pyłem, wilgocią, bezpośrednim nasłonecznieniem i ekstremalnymi temperaturami.
- Do czyszczenia nie używać środków ściernych, żrących ani twardych szczotek itp.

Wskazówki dotyczące baterii

- Uwaga! Baterie litowe mogą wybuchnąć, jeśli zostaną niepoprawnie włożone. Dlatego podczas wkładania baterii należy bezwzględnie zwrócić uwagę na prawidłowe ułożenie biegunów (+/-). Należy używać wyłącznie baterii tego samego lub równoważnego typu (patrz „Dane techniczne").
- W razie potrzeby przed włożeniem baterii należy wyczyścić styki baterii i urządzenia. Niebezpieczeństwo przegrzania!
- Baterii nie wolno ładować, rozbierać na części ani rozdrabniać, wrzucać do ognia lub gorącego pieca ani powodować ich zwarcia. Nie wolno modyfikować, odkształcać, podgrzewać ani rozbierać baterii na części. Uszkodzonych baterii nie wolno dopuścić do kontaktu z wodą.
- Należy wyjąć baterię z urządzenia, gdy się wyczerpie lub gdy urządzenie nie będzie używane przez dłuższy czas. W ten sposób uniknie się uszkodzeń, które mogą powstać w wyniku wycieku elektrolitu.

Użytkowanie

Przed pierwszym użyciem

▷ Wyciągnąć pasek izolacyjny z komory baterii (**1**).
▷ Wyczyścić urządzenie zgodnie z opisem w sekcji„Czyszczenie".

Wymiana baterii

ℹ Wymienić baterię, jeśli urządzenie nie wibruje wystarczająco lub nie działa pomimo wyczyszczenia dyszy.

1. Odkręcić śrubę (**2**).
2. Wyjąć komorę baterii (**3**).
3. Włożyć nową baterię zgodnie z ilustracją, biegunem dodatnim do góry, a następnie wsunąć komorę baterii z powrotem do urządzenia (**4**).
4. Ponownie dokręcić śrubę (**5**).

Napełnianie / uzupełnianie

ℹ Aby uzyskać optymalny efekt, zalecamy przesianie proszku przed napełnieniem.

1. Obrócić przednią część pisaka w kierunku przeciwnym do ruchu wskazówek zegara (**6**) i zdjąć ją (**7**).
2. Wsypać proszek, np. kakao, do rękojeści maksymalnie do znacznika poziomu napełnienia (**8**). Proszek musi być całkowicie suchy i **nie może być lepki**.
3. Założyć ponownie przednią część pisaka na rękojeść (**9**) i dokręcić ją, obracając zgodnie z ruchem wskazówek zegara (**10**).

Wymiana proszku

1. Trzymać pisak w pozycji pionowej, zdjąć przednią część zgodnie z opisem w sekcji „Napełnianie / uzupełnianie" i wysypać pozostały proszek z rękojeści.
2. W razie potrzeby ponownie nakręcić przednią część i usunąć proszek z dyszy, trzymając pisak dyszą skierowaną w dół i naciskając włącznik/wyłącznik, aż proszek przestanie się wysypywać.
3. W razie potrzeby wsunąć patyczek czyszczący do dyszy, aby usunąć z niej zatory (**12**).
4. Wyczyścić pojemnik zgodnie z instrukcją w sekcji „Czyszczenie", wsypać odpowiedni proszek i ponownie nakręcić przednią część.

Dekorowanie

1. Trzymać dyszę blisko powierzchni, która ma zostać ozdobiona. Nie przykładać jednak pisaka do powierzchni.
2. Nacisnąć włącznik/wyłącznik i przesuwać pisak po powierzchni według upodobań (**11**).
3. Zwolnić włącznik/wyłącznik, aby zakończyć lub przerwać dekorowanie, np. podczas pisania kilku słów lub liter.

ℹ Jeśli proszek nie wydostaje się równomiernie z dyszy, wsunąć patyczek czyszczący do dyszy, aby usunąć z niej zatory (**12**).

Czyszczenie

WSKAZÓWKA – szkody materialne
- Nigdy nie zanurzać urządzenia całkowicie w wodzie. Należy trzymać przednią część z dala od płynów, ponieważ w przeciwnym razie do środka może dostać się wilgoć.

1. Opróżnić rękojeść zgodnie z opisem w sekcji „Wymiana proszku".
2. Umyć rękojeść w ciepłej wodzie z dodatkiem niewielkiej ilości łagodnego płynu do mycia naczyń. Pozostawić ją do **całkowitego wyschnięcia**. Jeśli zostanie napełniony, gdy jest jeszcze wilgotny, proszek zbryli się i może zatykać dyszę lub przykleić się do wewnętrznych ścianek rękojeści. Produkt nie nadaje się do mycia w zmywarce.
3. Górną część należy przetrzeć lekko zwilżoną ściereczką.

Dane techniczne

Model:	757 932
Baterie:	
1x CR2032/3 V (Li/MnO_2) (przebadano wg UN 38.3)	energia znamionowa: 0,63 Wh
Masa:	2,9 g
Niebezpieczne substancje:	brak
Dopuszczalny środek gaśniczy:	proszkowy lub pianowy klasy D
Surowce krytyczne (0,1% w/w):	żelazo, dwutlenek manganu, węglan propylenu, grafit, chrom, lit, molibden, kwas perchlorowy, sól litu
Czas działania:	90 minut
Temperatura otoczenia:	od +10 do +40°C
Made exclusively for:	Tchibo GmbH, Überseering 18, 22297 Hamburg, Germany, www.tchibo.pl

W ramach doskonalenia produktu zastrzegamy sobie prawo do wprowadzania zmian w jego konstrukcji i wyglądzie.

Usuwanie odpadów

Produkt, jego opakowanie oraz dostarczone baterie zawierają wartościowe materiały, które powinny zostać przekazane do ponownego wykorzystania. Ponowne przetwarzanie odpadów powoduje zmniejszenie ich ilości i przyczynia się do ochrony środowiska naturalnego.

Opakowanie należy usunąć zgodnie z zasadami segregacji odpadów. Należy wykorzystać lokalne możliwości oddzielnego zbierania papieru, tektury oraz opakowań lekkich.

Urządzenia, które zostały oznaczone tym symbolem, nie mogą być usuwane do zwykłych pojemników na odpady domowe! Użytkownik jest ustawowo zobowiązany do usuwania zużytego sprzętu oddzielnie od odpadów domowych. Urządzenia elektryczne zawierają substancje niebezpieczne. W przypadku nieprawidłowego przechowywania i usuwania mogą one szkodzić zdrowiu oraz środowisku naturalnemu. Informacji na temat punktów zbiórki bezpłatnie przyjmujących zużyty sprzęt udzieli Państwu administracja samorządowa.

Urządzenia, baterie i akumulatory, które zostały oznaczone tym symbolem, nie mogą być usuwane do zwykłych pojemników na odpady domowe! Użytkownik jest ustawowo zobowiązany do usuwania zużytego sprzętu oddzielnie od odpadów domowych. Urządzenia elektryczne zawierają substancje niebezpieczne. W przypadku nieprawidłowego przechowywania i usuwania mogą one szkodzić zdrowiu oraz środowisku naturalnemu. Informacji na temat punktów zbiórki bezpłatnie przyjmujących zużyty sprzęt udzieli Państwu administracja samorządowa. Zużyte baterie i akumulatory należy przekazywać do gminnych bądź miejskich punktów zbiórki lub też wrzucać je do specjalnych pojemników, udostępnionych w sklepach handlujących bateriami. Przed utylizacją należy zakleić styki baterii/akumulatorów litowych.

(sk)

Pre vašu bezpečnosť ⚠

Prečítajte si pozorne bezpečnostné upozornenia a výrobok používajte len spôsobom opísaným v tomto návode, aby nedopatrením nedošlo k poraneniam alebo škodám. Uschovajte si tento návod na neskoršie použitie. Ak výrobok postúpite inej osobe, musíte jej odovzdať aj tento návod.

Účel použitia

Prístroj slúži na zdobenie tort, koláčov, peny na káve atď. **suchými, jemne mletými** potravinami a korením, ako je napr. kakaový prášok, mletá škorica atď.

Nie je vhodný na vlhké alebo lepkavé potraviny, ako napr. cukrovú polevu alebo roztopenú čokoládu.

Prístroj je určený na súkromné použitie a nie je vhodný na komerčné účely.

Nebezpečenstvo pre deti

- Udržujte deti mimo dosahu obalového materiálu a malých častí. Okrem iného hrozí nebezpečenstvo udusenia a poranenia!
- Tento prístroj môžu používať deti od 8 rokov a osoby s obmedzenými fyzickými, zmyslovými alebo duševnými schopnosťami alebo s nedostatkom skúseností a/alebo vedomostí, ak sú pod dohľadom alebo boli poučené o bezpečnom používaní prístroja a pochopili z toho vyplývajúce nebezpečenstvá. Deti sa nesmú s prístrojom hrať. Čistenie a údržbu nesmú vykonávať deti, ktoré nie sú staršie ako 8 rokov a nie sú pri tom pod dohľadom.
- Prehltnutie batérií môže byť životunebezpečné. Výrobok je vybavený gombíkovou batériou. Pri prehltnutí batérie môže v priebehu 2 hodín dôjsť k vážnemu vnútornému poleptaniu a usmrteniu. Nové ako i vybité batérie uschovávajte mimo dosahu detí. Ak sa priehradka na batériu neuzatvorí správne, výrobok ďalej nepoužívajte a držte ho mimo dosahu detí. Ak sa domnievate, že došlo k prehltnutiu batérie alebo sa táto inak dostala do tela, okamžite privolajte lekársku pomoc.

Nebezpečenstvo poranenia

- Prístroj otvárajte iba spôsobom popísaným v tomto návode. Opravy prístroja nechajte vykonať iba v odbornom servise. Nesprávne vykonané opravy môžu predstavovať nebezpečenstvo pre používateľa.

Vecné škody

- Prístroj nikdy úplne neponárajte do vody a prednú časť chráňte pred tekutinami, aby do nej nemohla vniknúť vlhkosť.
- V žiadnom prípade nespracúvajte pomocou tohto výrobku lepkavé alebo vlhké potraviny, ako je napríklad roztavená čokoláda alebo cukrová poleva. Pero sa môže upchať a prístroj sa môže poškodiť.
- Chráňte prístroj pred nárazmi, pádmi, prachom, vlhkosťou, priamym slnečným žiarením a extrémnymi teplotami.
- Na čistenie nepoužívajte abrazívne alebo žieravé prostriedky ani tvrdé kefy atď.

Upozornenia týkajúce sa batérií

- Pozor! Ak sa lítiové batérie založia nesprávne, môžu vybuchnúť. Preto pri vkladaní batérií dbajte bezpodmienečne na správnu polaritu (+/-). Používajte iba ten istý alebo rovnocenný typ batérie (pozri „Technické údaje").
- Pred vložením vyčistite v prípade potreby kontakty batérie a prístroja. Nebezpečenstvo prehriatia!
- Batérie sa nesmú nabíjať, rozoberať ani rozbíjať, nesmú sa hádzať do ohňa alebo do horúcej rúry a nesmú sa skratovať. Na batériách nevykonávajte žiadne zmeny a/alebo ich nedeformujte/nezohrievajte/nerozoberajte. Poškodené batérie nesmú prísť do kontaktu s vodou.
- Vyberte batériu z výrobku po jej vybití alebo pred dlhším nepoužívaním výrobku. Zabránite tak škodám, ktoré môžu nastať pri vytečení batérie.

Použitie

Pred prvým použitím

▷ Vytiahnite izolačnú pásku z priehradky na batériu (**1**).
▷ Vyčistite prístroj podľa pokynov v časti „Čistenie".

Výmena batérie

ℹ Batériu je potrebné vymeniť, ak prístroj nedostatočne vibruje alebo nefunguje ani po vyčistení dýzy.

1. Povoľte skrutku (**2**).
2. Vytiahnite priehradku na batériu (**3**).
3. Vložte novú batériu tak, ako je znázornené na obrázku, s kladným pólom smerom nahor, a zasuňte priehradku na batériu späť do prístroja (**4**).
4. Znovu dotiahnite skrutku (**5**).

Plnenie/doplňanie

ℹ Pre dosiahnutie optimálneho výsledku odporúčame prášok pred naplnením preosiať.

1. Otočte prednú časť pera proti smeru hodinových ručičiek (**6**) a odnímte ju (**7**).
2. Naplňte prášok, napr. kakao, do ručnej časti maximálne po značku naplnenia (**8**). Prášok musí byť celkom suchý a **nesmie sa lepiť**.
3. Nasaďte prednú časť pera späť na ručnú časť (**9**) a dotiahnite ju otáčaním v smere hodinových ručičiek (**10**).

Výmena prášku

1. Držte pero vo zvislej polohe, odskrutkujte prednú časť, ako je popísané v časti „Plnenie/doplňanie", a vysypte zvyšný prášok z ručnej časti.
2. V prípade potreby naskrutkujte prednú časť späť a odstráňte prášok z dýzy tak, že budete držať pero dýzou smerom nadol a stlačíte vypínač, kým sa prášok prestane sypať.
3. V prípade potreby zasuňte čistiacu tyčinku do dýzy, aby ste ju zbavili upchania (**12**).
4. Vyčistite nádobu podľa pokynov v časti „Čistenie", nasypte požadovaný prášok a opäť naskrutkujte prednú časť.

Zdobenie

1. Držte dýzu blízko nad plochou, ktorú chcete zdobiť. Nepriklad**ajte** však pero k povrchu.
2. Stlačte vypínač a veďte pero podľa potreby po povrchu (**11**).
3. Uvoľnite vypínač, aby ste zdobenie ukončili alebo prerušili, napr. ak píšete viacero slov alebo písmen.

ℹ Ak prášok nevychádza z dýzy rovnomerne, zasuňte čistiacu tyčinku do dýzy, aby ste ju zbavili upchania (**12**).

Čistenie

UPOZORNENIE – Vecné škody
- Prístroj nikdy úplne neponárajte do vody a prednú časť chráňte pred tekutinami, inak by do prístroja mohla vniknúť vlhkosť.

1. Vyprázdnite ručnú časť, ako je popísané v časti „Výmena prášku".
2. Ručnú časť umyte v teplej vode s trochou jemného prostriedku na umývanie riadu. Nechajte ju **úplne vyschnúť**. Ak ho naplníte, kým je ešte vlhký, prášok sa zhlukuje a môže upchať dýzu alebo prilnúť k ručnej časti. Tento výrobok nie je vhodný do umývačky riadu.
3. Prednú časť utrite mierne navlhčenou handričkou.

Technické údaje

Model:	757 932
Batéria:	
1x CR2032/3 V (Li/MnO_2) (testované podľa UN 38.3)	menovitá energia: 0,63 Wh
Hmotnosť:	2,9 g
Nebezpečné látky:	žiadne
Použiteľné hasiace prostriedky:	suché alebo penové hasivé prostriedky triedy D
Kritické suroviny: (0,1% w/w)	železo, oxid manganičitý, propylén-karbonát, grafit, chróm, lítium, molybdén, kyselina chloristá, lítiová soľ
Prevádzková doba:	90 min.
Teplota prostredia:	+10 až +40 °C
Made exclusively for:	Tchibo GmbH, Überseering 18, 22297 Hamburg, Germany, www.tchibo.sk

V rámci vylepšovania produktov si vyhradzujeme právo na technické a vizuálne zmeny výrobku.

Likvidácia

Výrobok, jeho obal a dodaná batéria boli vyrobené z hodnotných materiálov, ktoré sa dajú recyklovať. Tým sa znižuje množstvo odpadu a šetrí životné prostredie. Likvidujte **obal** podľa pravidiel separovaného zberu. Využite na to miestne možnosti na zber papiera, lepenky a ľahkých obalov.

Prístroje, ktoré sú označené týmto symbolom, sa nesmú likvidovať spolu s domovým odpadom! Máte zákonnú povinnosť likvidovať staré prístroje oddelene od domového odpadu. Elektrické prístroje obsahujú nebezpečné látky. Tieto môžu byť pri nesprávnom skladovaní a likvidácii škodlivé pre životné prostredie a zdravie. Informácie o zberných dvoroch, ktoré odoberajú staré prístroje bezplatne, vám poskytne obecná alebo mestská správa.

Prístroje, **batérie a akumulátory**, ktoré sú označené týmto symbolom, sa nesmú likvidovať spolu s domovým odpadom! Máte zákonnú povinnosť likvidovať staré prístroje oddelene od domového odpadu. Elektrické prístroje obsahujú nebezpečné látky. Tieto môžu byť pri nesprávnom skladovaní a likvidácii škodlivé pre životné prostredie a zdravie. Informácie o zberných dvoroch, ktoré odoberajú staré prístroje bezplatne, vám poskytne obecná alebo mestská správa. Vybité batérie a akumulátory musíte odovzdať v zbernom dvore vašej obecnej alebo mestskej správy alebo v špecializovanej predajni, ktorá predáva batérie. Kontakty lítiových batérií/akumulátorov pred likvidáciou prelepte páskou.

Informacje dot. dołączonych baterii
Informácie o použitých batériách

Producent / Výrobca
CHANGZHOU JINTAN CHAO CHUANG BATTERY CO., LTD,
Xiyang Village, Maolu Town, Jintan, ChangZhou City,
Jiang Su, PEOPLE'S REPUBLIC OF CHINA
www.chaochuang.com

E-mail
zlx@chaochuang.com
Model
CHAO CHUANG CR2032,
3V-210mAH

Data produkcji
Dátum výroby
2026/05
Wyprodukowano w Chinach
Vyrobené v Číne

Tchibo GmbH D-22290 Hamburg · 160917FV05X06XVI · 2026-05

Cukrásztoll
Pasta süsleme kalemi

hu **Használati útmutató**
tr **Kullanım Kılavuzu**

Cikkszám | Ürün numarası : 757 932

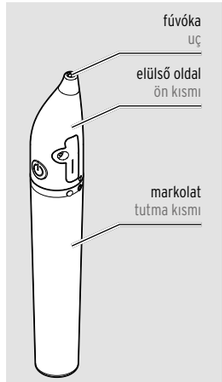

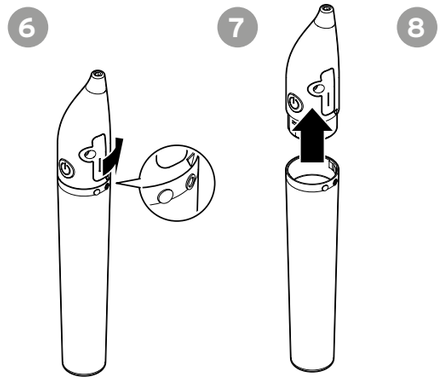

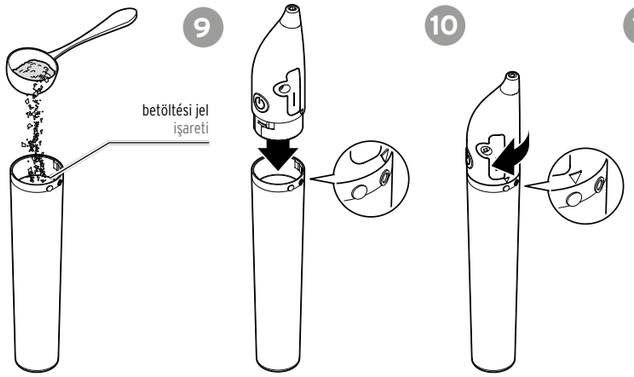

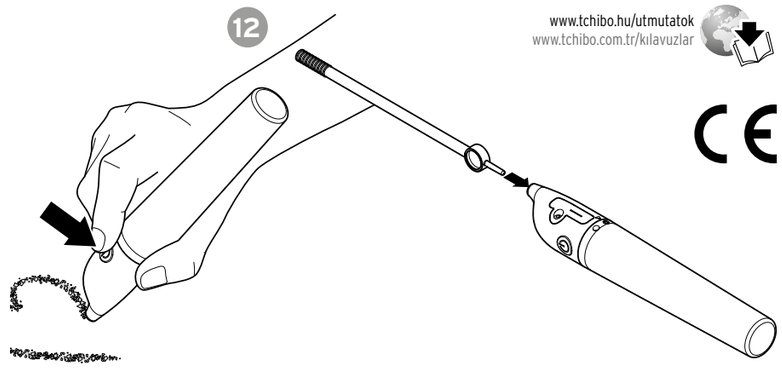

www.tchibo.hu/utmutatok
www.tchibo.com.tr/kılavuzlar

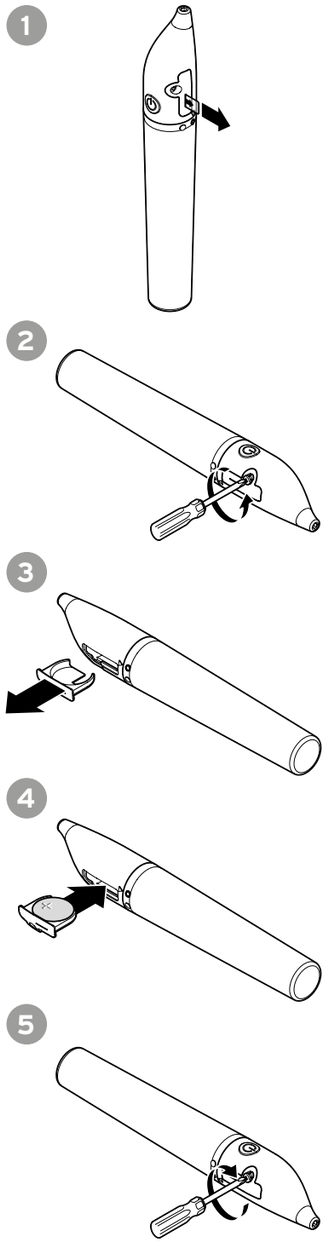

hu

Biztonsága érdekében ⚠

Figyelmesen olvassa el a biztonsági utasításokat, és a terméket kizárólag az ebben az útmutatóban leírtak szerint használja, hogy elkerülje a véletlen sérüléseket vagy károkat. Őrizze meg ezt az útmutatót, hogy később is át tudja olvasni. Ha a terméket más személynek adja, kérjük, adja oda ezt az útmutatót is.

Rendeltetés

A készülék torták, sütemények, kávéhab stb. díszítésére szolgál **száraz, finomra őrölt** élelmiszerekkel és fűszerekkel, pl. kakaópor, őrölt fahéj stb.

A termék nedves vagy ragadós élelmiszerekhez, pl. cukormázhoz vagy olvasztott csokoládéhoz nem használható.

A készülék magáncélú használatra készült, kereskedelmi célokra nem alkalmas.

Veszély gyermekek esetében

- Tartsa a gyermekeket távol a csomagolóanyagoktól és az apró alkatrészektől. Többek között fulladás- és sérülésveszély áll fenn!
- Ezt a készüléket 8 évesnél idősebb gyermekek, valamint olyan személyek is használhatják, akiknek fizikai, érzékelési, illetve szellemi képességei korlátozottak, vagy akiknek nincs megfelelő tapasztalatuk és/vagy ismeretük, feltéve, ha felügyelet alatt állnak, vagy a készülék biztonságos használatáról útmutatást kaptak, és az abból eredő veszélyeket megértették. A gyermekek nem játszhatnak a készülékkel. A készülék tisztítását és karbantartást gyermekek nem végezhetik, kivéve, ha 8 évnél idősebbek és felügyelet alatt állnak.
- Az elemek lenyelése életveszélyes lehet. A termék gombelemmel van felszerelve. Egy gombelem lenyelése 2 órán belül súlyos belső marási sérüléseket okozhat és akár halálos kimenetelű lehet. Az új és a használt elemeket is tartsa gyermekektől elzárva. Ha az elemtartó rekesz nem záródik megfelelően, ne használja tovább a terméket, és tartsa gyermekektől elzárva. Egy elem lenyelése esetén, vagy ha az más módon a szervezetbe került, azonnal forduljon orvoshoz.

Sérülésveszély

- A készüléket kizárólag a jelen útmutatóban leírtak szerint nyissa fel. A készülék javítását kizárólag szakszervizben végeztesse el. A nem megfelelően elvégzett javítások veszélyt jelenthetnek a felhasználóra nézve.

Anyagi károk

- Soha ne merítse a készüléket teljesen vízbe, és védje az elülső részt a folyadékoktól, nehogy nedvesség kerülhessen a készülékbe.
- Semmilyen körülmények között ne dolgozzon fel ezzel a termékkel ragadós vagy nedves élelmiszereket, például olvasztott csokoládét vagy cukormázat. A fúvóka eltömődhet, és a készülék megsérülhet.
- Védje a készüléket ütésektől, leejtéstől, portól, nedvességtől, közvetlen napfénytől és szélsőséges hőmérséklettől.
- A termék tisztításához ne használjon súroló vagy maró hatású szereket, kemény keféket stb.

Tudnivalók az elem használatához

- Figyelem! A lítium elemek helytelen használat esetén felrobbanhatnak. Ezért behelyezéskor mindig ügyeljen a megfelelő polaritásra (+/-).
  Csak azonos vagy azzal egyenértékű típusú elemet használjon (lásd „Műszaki adatok").
- Szükség esetén az elemek behelyezése előtt tisztítsa meg az elemek és a készülék érintkezőit. Túlhevülés veszélye!
- Az elemeket tilos tölteni, szétszerelni vagy összetörni, tűzbe vagy forró sütőbe dobni, valamint rövidre zárni. Az elemeket módosítani és/vagy eldeformálni/felmelegíteni/szétszerelni tilos. A sérült elemeket tilos víznek kitenni.
- Vegye ki az elemet a készülékből, ha lemerült, vagy ha a készüléket hosszabb ideig nem használja.
  Így elkerülhető a kifolyt sav által okozott károk.

Használat

Az első használat előtt

▷ Húzza ki a szigetelőszalagot az elemtartóból (**1**).
▷ Tisztítsa meg a készüléket a „Tisztítás" című részben található utasítások szerint.

Elemcsere

ℹ Az elemet ki kell cserélni, ha a készülék nem rezeg megfelelően, vagy ha a fúvóka a megtisztítás után sem működik.

1. Csavarozza ki a csavart (**2**).
2. Húzza ki az elemtartót (**3**).
3. Helyezze be az új elemet a képen látható módon, a pozitív pólussal felfelé, majd csúsztassa vissza az elemtartót a készülékbe (**4**).
4. Húzza meg újra a csavart (**5**).

Megtöltés / utántöltés

ℹ Az optimális eredmény elérése érdekében javasoljuk, hogy a betöltés előtt szitálja át a port.

1. Forgassa el a toll elülső részét az óramutató járásával ellentétes irányba (**6**), és vegye le (**7**).
2. Töltse be a port, pl. kakaót, legfeljebb a betöltési jelig a markolatba (**8**).
   A por legyen teljesen száraz, **nem** lehet **ragacsos**.
3. Helyezze vissza a toll elülső részét a markolatra (**9**), majd szorosan csavarja rá az óramutató járásával megegyező irányba (**10**).

A por cseréje

1. Tartsa a tollat függőleges helyzetben, csavarja le az elülső részt a „Megtöltés / utántöltés" részben leírtak szerint, és öntse ki a maradék port a markolatból.
2. Szükség esetén csavarja vissza az elülső részt, és távolítsa el a port a fúvókából úgy, hogy a tollat a fúvókával lefelé tartva megnyomja a be-/kikapcsoló gombot, amíg már nem távozik por.
3. Szükség esetén dugja be a tisztítópálcát a fúvókába, hogy eltávolítsa az eltömődést (**12**).
4. Tisztítsa meg a tartályt a „Tisztítás" részben található utasítások szerint, töltse bele a kívánt port, majd csavarja vissza az elülső részt.

Díszítés

1. Tartsa a fúvókát közvetlenül a díszíteni kívánt felület felett. Ne érintse azonban a tollat a felülethez.
2. Nyomja meg a be-/kikapcsoló gombot, és vezesse a tollat a felületen a kívánt módon (**11**).
3. Engedje el a be-/kikapcsoló gombot, ha befejezte vagy megszakította a díszítést, pl. ha több szót vagy betűt ír.

ℹ Ha a por nem jön ki egyenletesen a fúvókából, dugja be a tisztítópálcát a fúvókába, hogy eltávolítsa az eltömődést (**12**).

Tisztítás

TUDNIVALÓ – anyagi károk
- Soha ne merítse a készüléket teljesen vízbe, és tartsa távol az elülső részt a folyadékoktól, mert ellenkező esetben nedvesség hatolhat be.

1. Ürítse ki a markolatot, ahogyan az „A por cseréje" részben le van írva.
2. Mossa ki a markolatot meleg vízben, egy kevés kímélő mosogatószerrel. Hagyja **teljesen megszáradni**.
   Ha még nedves állapotban tölti meg, a por összeáll, és eltömítheti a fúvókát, vagy letapadhat a markolatban.
   A termék mosogatógépben nem tisztítható.
3. A felső részt enyhén nedves ruhával törölje le.

Műszaki adatok

Modell:	757 932
Elemek:	
1x CR2032/3 V (Li/MnO_2) (UN 38.3 szerint tesztelve)	Névleges energia: 0,63 Wh
Súly:	2,9 g
Veszélyes anyag:	nincs
Használható oltóanyag:	száraz vagy haboltóanyag, D osztály
Kritikus nyersanyagok (0,1% tömegszázalék):	vas, mangán-dioxid, propilén-karbonát, grafit, króm, lítium, molibdén, perklór-sav, lítiumsó
Üzemidő:	90 perc
Környezeti hőmérséklet:	+10 és +40 °C között
Made exclusively for:	Tchibo GmbH, Überseering 18, 22297 Hamburg, Germany, www.tchibo.hu

A termékfejlesztés érdekében fenntartjuk magunknak a jogot műszaki és optikai változtatásokat végezzünk el a terméken.

Hulladékkezelés

Ez a termék, a csomagolása és a mellékelt elem újrahasznosítható, értékes anyagokból készült. Ezzel csökken a hulladék mennyisége és kíméljük a környezetet.

A **csomagolóanyagokat** típus szerint ártalmatlanítsa. Papír, karton és könnyű csomagolások gyűjtéséhez használja a helyi gyűjtőhelyeket.

Ezzel a szimbólummal jelölt **készülékeket** nem szabad a szokásos háztartási hulladékkal együtt ártalmatlanítani! A törvény szerint köteles a régi készülékeket a szokásos háztartási hulladéktól elkülönítve ártalmatlanítani. Az elektromos készülékek veszélyes anyagokat tartalmaznak. Ezek az anyagok helytelen tárolás és ártalmatlanítás esetén károsíthatják a környezetet és az egészséget. A régi készülékeket ingyenesen átvevő gyűjtőpontokról az önkormányzatnál kaphat információt.

Ezzel a szimbólummal jelölt **készülékeket, elemeket és akkumulátorokat** nem szabad a háztartási hulladékkal együtt ártalmatlanítani! A törvény előírja, hogy a régi készülékeket a szokásos háztartási hulladéktól elkülönítve kell ártalmatlanítani. Az elektromos készülékek veszélyes anyagokat tartalmaznak, amelyek helytelen tárolás és ártalmatlanítás esetén károsíthatják a környezetet és az egészséget.
A régi készülékeket ingyenesen átvevő gyűjtőpontokról az önkormányzatnál kaphat információt. Az elhasználódott elemeket és akkumulátorokat a település vagy város önkormányzatának gyűjtőhelyén, illetve egy elemeket forgalmazó szakkereskedésben kell leadni. A lítium elemek/akkumulátorok esetében az ártalmatlanítás előtt ragassza le az érintkezőket.

tr

Güvenlik uyarıları ⚠

Güvenlik uyarılarını dikkatle okuyun. Kaza sonucu ortaya çıkabilecek yaralanmaları ve hasarları önlemek için ürünü yalnızca bu kullanım kılavuzunda belirtildiği şekilde kullanın. Gerektiğinde tekrar okumak üzere bu kılavuzu saklayın. Bu ürün başkasına devredildiğinde, bu kılavuz da beraberinde verilmelidir.

Kullanım Amacı

Cihaz, kek, pasta, kahve köpüğü vb. üzerini kakao tozu, öğütülmüş tarçın vb. gibi **kuru, ince öğütülmüş** gıda maddeleri ve baharatları ile süslemek için kullanılır.

Şekerleme veya eritilmiş çikolata gibi nemli veya yapışkan gıdalar için uygun değildir. Cihaz, özel kullanım için tasarlanmıştır ve ticari amaçlarla kullanıma uygun değildir.

Çocuklar için tehlike

- Çocukları ambalaj malzemelerinden ve küçük parçalardan uzak tutun. Aksi takdirde boğulma tehlikesi vardır!
- Bu cihaz 8 yaşından büyük çocuklar ve fiziksel, sezgisel veya ruhsal yetenek veya tecrübesizlik ve/veya bilgisizlik nedeniyle güvenli kullanım sağlayamayan yetişkinler tarafından sadece denetlendikleri veya güvenli kullanım hakkında talimat aldıkları ve bundan dolayı oluşabilecek tehlikeleri anladıkları durumda kullanılabilir. Çocuklar cihazla oynamamalıdır. Temizlik ve bakım işlemleri çocuklar tarafından yapılmamalıdır; ancak 8 yaşından büyük olmaları ve gözetim altında bulunmaları durumunda bu işlemleri gerçekleştirebilirler.
- Piller yutulduğunda hayati tehlike oluşabilir. Bir pil yutulursa, 2 saat içerisinde ağır içsel yanmaya neden olur ve ölüme neden olabilir. Bu nedenle yeni ve kullanılmış pilleri ve ürünü çocukların erişemeyeceği şekilde saklayın. Pil yuvası doğru şekilde kapanmıyorsa, ürünü kullanmaya devam etmeyin ve çocuklardan uzak tutun. Bir pilin yutulduğundan veya farklı bir şekilde vücudunuza girdiğinden şüpheleniyorsanız, derhal tıbbi yardım isteyin.

Yaralanma tehlikesi

- Cihazı yalnızca bu kılavuzda açıklanan şekilde açın. Cihazın onarımını yalnızca uzman bir servise yaptırın. Yanlış onarımlar kullanıcı için tehlike oluşturabilir.

Maddi hasarlar

- Cihazı asla tamamen suya daldırmayın ve ön kısmını sıvılardan uzak tutun, aksi takdirde nem girebilir.
- Bu ürünü kesinlikle erimiş çikolata veya şekerleme gibi yapışkan veya nemli gıdalarla kullanmayın.
  Ucu tıkanabilir ve cihaz zarar görebilir.
- Cihazı darbelere, düşmelere, toza, neme, doğrudan güneş ışığına ve aşırı sıcaklıklara karşı koruyun.
- Temizlik için aşındırıcı veya yakıcı maddeler ya da sert fırçalar vb. kullanmayın.

Pil uyarıları

- Dikkat! Lityum piller yanlış yerleştirildiğinde patlayabilir. Bu nedenle, takarken mutlaka doğru kutuplara (+/-) dikkat edin. Yalnızca aynı veya eşdeğer bir pil tipi kullanın (bkz."Teknik Bilgiler").
- Gerekirse, takmadan önce pil ve cihaz kontaklarını temizleyin. Aşırı ısınma tehlikesi!
- Piller şarj edilmemeli, parçalarına ayrılmamalı veya parçalanmamalı, ateşe ya da sıcak bir fırına atılmamalı veya kısa devre yapılmamalıdır. Pilleri değiştirmeyin ve/veya deforme etmeyin, ısıtmayın veya parçalarına ayırmayın. Hasarlı pilleri suyla temas ettirmeyin.
- Pil bitmişse veya cihazı uzun süre kullanmayacaksanız, pili cihazdan çıkarın. Böylece sızıntıdan kaynaklanabilecek hasarları önlersiniz.

Kullanım

İlk kullanımdan önce

▷ Pil yuvasından yalıtım şeridini çıkarın (**1**).
▷ Cihazı, "Temizleme" bölümünde açıklandığı gibi temizleyin.

Pil değiştirme

ℹ Cihaz yeterince titreşmiyorsa veya ucu temizlemenize rağmen çalışmıyorsa pil değiştirilmelidir.

1. Vidayı gevşetin (**2**).
2. Pil yuvasını dışarı çekin (**3**).
3. Resimde gösterildiği gibi yeni pili artı kutbu yukarı bakacak şekilde yerleştirin ve pil yuvasını tekrar cihaza itin (**4**).
4. Vidayı tekrar sıkın (**5**).

Doldurma / Yeniden doldurma

ℹ En iyi sonuç için, doldurmadan önce tozu elemeyi öneririz.

1. Kalemin ön kısmını saat yönünün tersine çevirin (**6**) ve çıkarın (**7**).
2. Tozu, örneğin kakaoyu, maksimum dolum işaretine kadar tutma kısmına (**8**) doldurun.
   Toz tamamen kuru olmalı ve **yapışkan olmamalıdır.**
3. Kalemin ön kısmını tekrar tutma kısmına (**9**) takın ve saat yönünde sıkın (**10**).

Toz değiştirme

1. Kalemi dik tutun, "Doldurma / Yeniden Doldurma" bölümünde açıklandığı gibi ön kısmını çıkarın ve tutma kısmından kalan tozu boşaltın.
2. Gerekirse ön kısmını tekrar vidalayın ve kalemi ucu aşağı bakacak şekilde tutarak, toz çıkmayana kadar açma/kapama düğmesine basarak uçtaki tozu temizleyin.
3. Gerekirse, tıkanıklıkları gidermek için temizleme çubuğunu uca sokun (**12**).
4. "Temizleme" bölümünde anlatıldığı şekilde hazneyi temizleyin, istediğiniz tozu doldurun ve ön kısmı tekrar vidalayın.

Süsleme

1. Ucu süslemek istediğiniz yüzeyin üzerine yaklaştırın. Ancak kalemi bastırmayın.
2. Açma/kapama düğmesine basın ve kalemi istediğiniz gibi yüzey üzerinde gezdirin (**11**).
3. Süslemeyi bitirmek veya kesintiye uğratmak için, örneğin birkaç kelime veya harf yazarken, açma/kapama düğmesini bırakın.

ℹ Toz, uçtan eşit şekilde çıkmıyorsa, temizleme çubuğunu nozüle sokarak tıkanıklığı giderin (**12**).

Temizleme

DİKKAT – Maddi hasar
- Cihazı asla tamamen suya batırmayın ve ön kısmını sıvılardan uzak tutun, aksi takdirde nem girebilir.

1. "Toz değiştirem" bölümünde açıklandığı gibi tutma kısmını boşaltın.
2. Tutma kısmını ılık suda biraz yumuşak bulaşık deterjanı ile yıkayın. T**amamen kurumasını** bekleyin.
   Hala nemliyken doldurursanız, toz topaklanır ve ucu tıkayabilir veya tutma kısmına yapışabilir. Ürün bulaşık makinesinde yıkanamaz.
3. Üst kısmı hafifçe nemlendirilmiş bir bezle silin.

Teknik Bilgiler

Model:	757 932
Piller:	
1x CR2032/3 V (Li/MnO_2) (UN 38.3'e göre test edilmiştir)	Nominal enerji: 0,63 Wh
Ağırlık:	2,9 g
Tehlikeli maddeler:	Yok
Kullanılabilir söndürme maddesi:	D sınıfı kuru veya köpük söndürme maddesi
Kritik hammaddeler (%0,1 a/a)	Demir, manganez dioksit, propilen karbonat, grafit, krom, lityum, molibden, perklorik asit, lityum tuzu
Çalışma süresi:	90 dk.
Çevre sıcaklığı:	+10 ila +40 °C
Tchibo için özel olarak üretilmiştir:	Tchibo GmbH, Überseering 18, 22297 Hamburg, Germany, www.tchibo.com.tr

Ürün geliştirmeleri çerçevesinde üründe teknik ve dizayn değişikliği yapma hakkımız saklıdır.

İmha etme

Ürün, ambalajı ve birlikte verilen pil, geri dönüştürülebilen değerli malzemelerden üretilmiştir. Bu, atık miktarını azaltır ve çevreyi korur.

Ambalajı türüne göre ayırarak atın. Bunun için bölgenizdeki kağıt, karton ve hafif ambalaj toplama noktalarını kullanın.

Bu sembolle işaretlenmiş **cihazlar** evsel atıklarla birlikte atılmamalıdır! Yasa gereği, eski cihazları evsel atıklardan ayrı olarak atmakla yasal olarak yükümlüsünüz. Elektrikli cihazlar tehlikeli maddeler içerir. Bunlar, yanlış depolanma ve bertaraf edilmesi durumunda çevreye ve sağlığa zarar verebilir. Eski cihazları ücretsiz olarak kabul eden toplama noktaları hakkında bilgi için belediye veya şehir idaresine başvurun.

Bu sembolle işaretlenmiş **cihazlar, piller ve şarj edilebilir piller** evsel atıklarla birlikte atılmamalıdır!
Yasalar gereği, eski cihazları evsel atıklardan ayrı olarak bertaraf etmekle yükümlüsünüz. Elektrikli cihazlar tehlikeli maddeler içerir. Bu maddeler, uygun olmayan şekilde depolanır ve bertaraf edilirse çevreye ve sağlığa zarar verebilir. Eski cihazları ücretsiz olarak kabul eden toplama noktaları hakkında bilgi almak için belediye veya şehir idaresine başvurun. Boş piller ve şarj edilebilir piller, belediye veya şehir idaresinin toplama noktalarına veya pil satan uzman mağazalara teslim edilmelidir. Lityum piller/şarj edilebilir pillerde, bertaraf etmeden önce kontakları bantlayın.

Információk a mellékelt elemekhez
Birlikte verilen piller hakkında bilgiler

Gyártó / Üretici
CHANGZHOU JINTAN CHAO CHUANG BATTERY CO., LTD,
Xiyang Village, Maolu Town, Jintan, ChangZhou City,
Jiang Su, PEOPLE'S REPUBLIC OF CHINA
www.chaochuang.com

E-mail / E-posta
zlx@chaochuang.com
Modell / Model
CHAO CHUANG CR2032,
3V-210mAH

Gyártás dátuma
Üretim tarihi
2026/05
Gyártás helye / Üretim yeri
Kína / Çin